北河杯トーナメント表（男子）

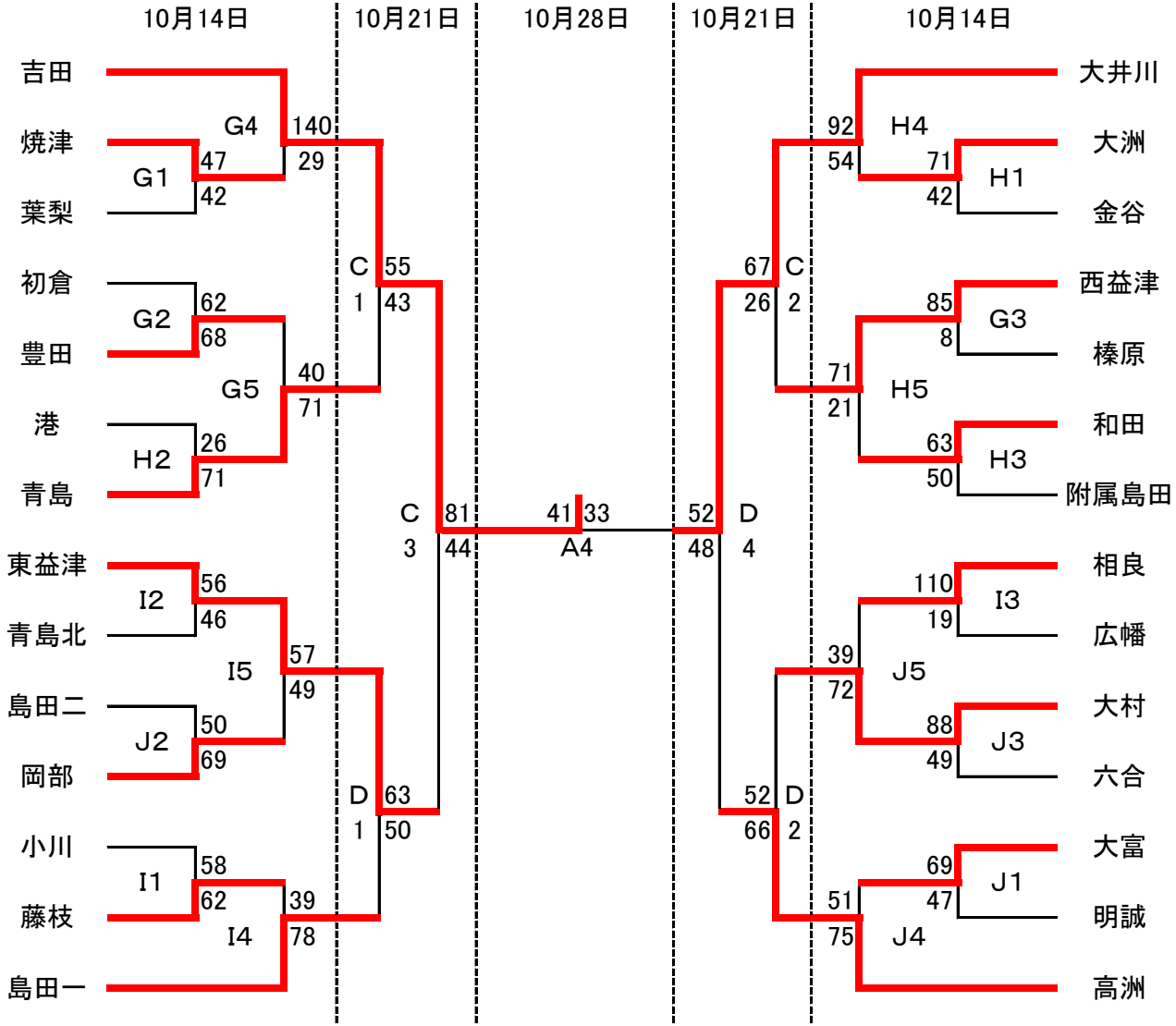
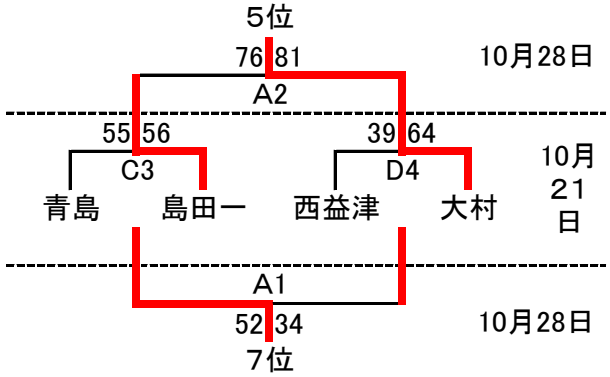
和田中学校　G･H
岡部中学校　I･J
広幡中学校　C･D
金谷中学校　A･B