第５３回　静岡県中部中学校バスケットボール選手権大会

≪組み合わせ・女子の部≫

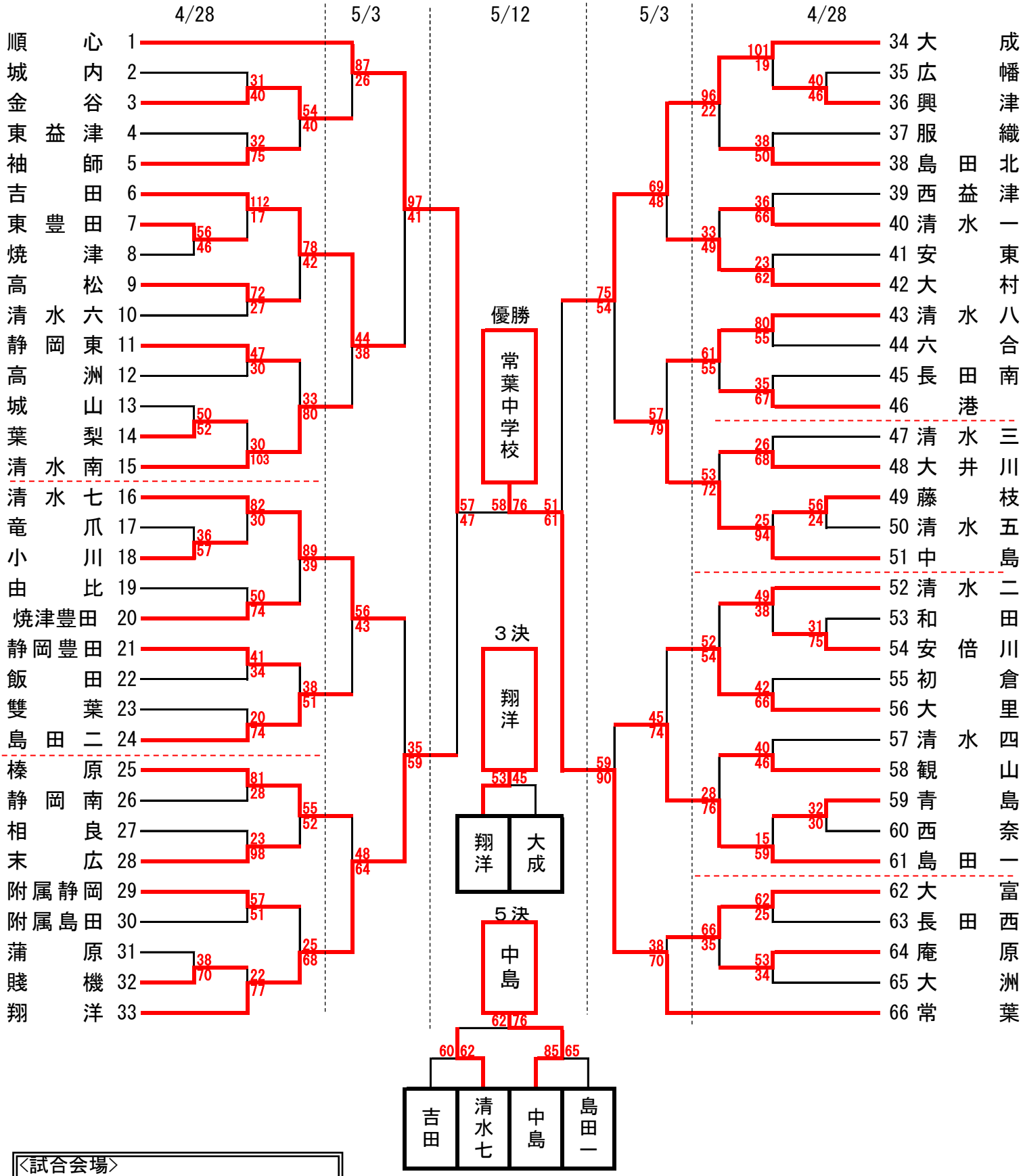

<試合会場>

C･D	大井川中学校
G･H	南部体育館
Q･R	東部体育館
S･T	島田第二中学校
U･V	広幡中学校
W･X	焼津中学校

＜試合時間＞

第1試合	9:00～	第4試合	13:00～
第2試合	10:20～	第5試合	14:20～
第3試合	11:40～	第6試合	15:40～